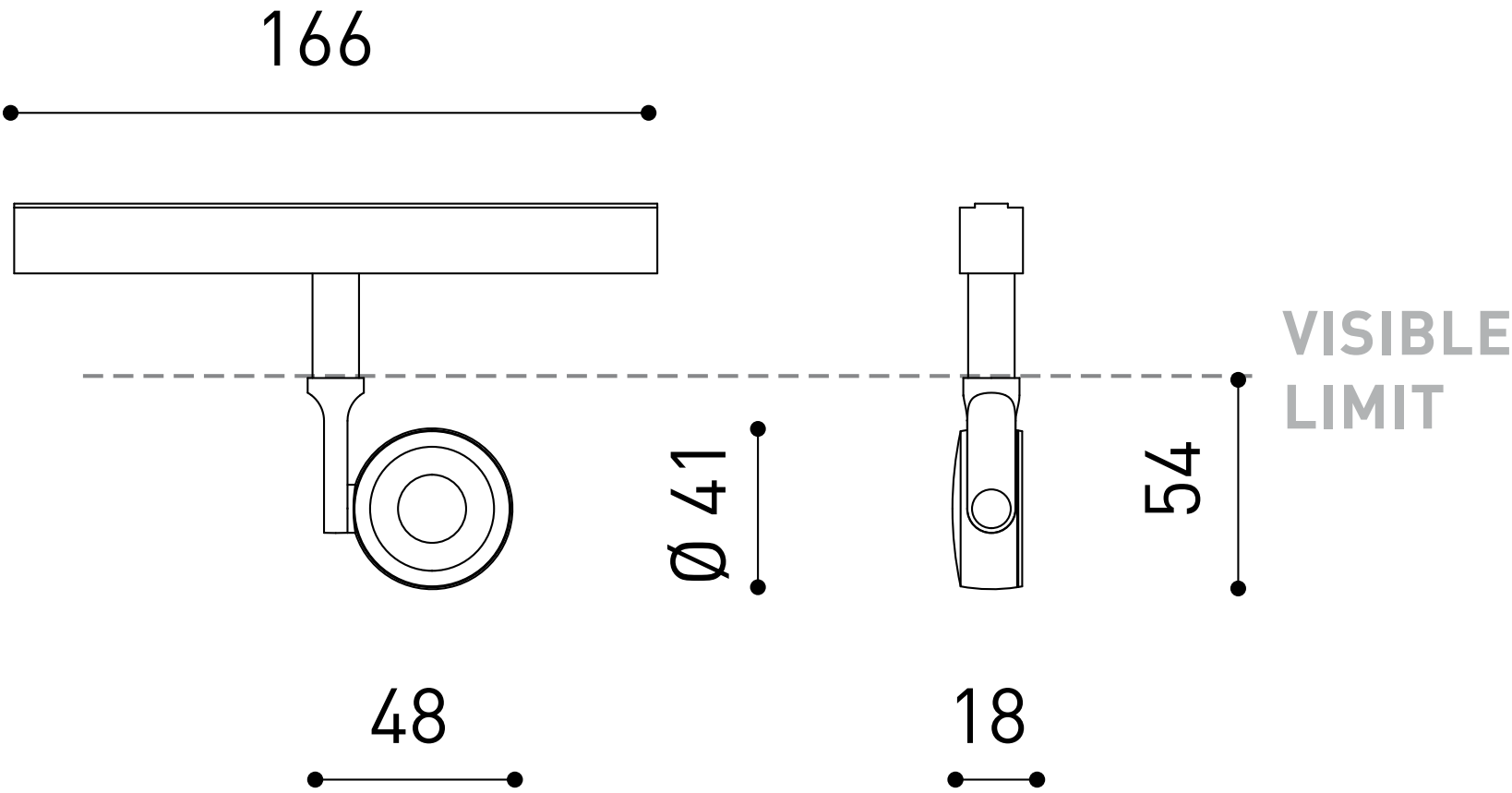
166
VISIBLE
LIMIT
Ø 41
54
48
18